規格

解析度	類比：1mm 數位：1μm
重現度	類比：±3μm 數位：±2μm
參考點訊號	1pulse / 1mm
輸出訊號	類比：SIN/COS 1Vp-p 數位：5V RS422/TTL
最大速度	類比：10m/ec 數位：5m/sec
輸入電源	5VDC±5%
工作溫度	0°C~50°C
儲存溫度	-5°C~70°C
保護等級	IP67

型號選擇

PM - B - XX - XX - G - XX - XX

- XX → PM：位置量測器
  - 10：標準件
  - 11：含金屬套管
- XX → XX：HXX規格 (可選用H20或H25之規格)
- G → G：PG 型讀頭
- XX → A：類比 SIN/COS 1Vp-p
  - D：數位 5V RS422/TTL
- XX → 0：散線
  - 1：SCSI 20 Pin
  - 2：SCSI 14 Pin
  - 3：D-sub 15 Pin
  - 4：17 Pin Circular Plug (M17)
  - 5：SCSI 14 Pin 鎖付式
  - 6：D-sub VGA 15 Pin
  - 註：接線方式參考下圖 (注意電壓規格!)
- XX → XX：代表導線長度，單位為M (最長10M)
- B → B：磁距為 1 mm

位置量測器輸出訊號連接器腳位定義

功能項目	訊號		顏色	連接器(公)(SCSI 14 Pin)類比	連接器(公)(SCSI 20 Pin)		連接器(公)(D-sub 15 Pin)		連接器(公)(17-Pin Circular Plug)	連接器(公)(D-sub VGA 15 Pin)		連接器(公)(D-sub 9 Pin)	散線
	類比	數位			類比	數位	類比	數位		類比	數位	數位	
電源	5V		棕色	1	3	3	4	7	4/5	1	1	2	棕色
	0V		白色	8	2	2	12	2	12/13	2	2	1	白色
輸出訊號	SIN+	A+	綠色	10	16	4	9	14	9	11	3	3	綠色
	SIN-	A-	黃色	11	17	5	1	6	1	12	9	8	黃色
	COS+	B+	藍色	3	18	6	10	13	10	13	4	4	藍色
	COS-	B-	紅色	4	19	7	2	5	2	14	10	7	紅色
參考點訊號	REF+	Z+	紫色	5	8	8	3	12	3	7	7	5	紫色
	REF-	Z-	灰色	6	9	9	11	4	11	8	8	9	灰色
隔離網				外殼	1/外殼		外殼		外殼	外殼		外殼	

※註：17 Pin Circular Plug 廠牌：INTERCONTEC，規格：AKUA874MR1087004A000

功能項目	訊號	顏色	連接器(公)(D-sub 9 Pin)	散線
	數位		數位	
電源	24V	棕色	2	棕色
	0V	白色	1	白色
輸出訊號	A(TTL)	綠色	3	綠色
	A(O.C.)	黃色	8	黃色
	B(TTL)	藍色	4	藍色
	B(O.C.)	紅色	7	紅色
參考點訊號	Z+	紫色	5	紫色
	Z-	灰色	9	灰色
隔離網			外殼	

安裝尺寸

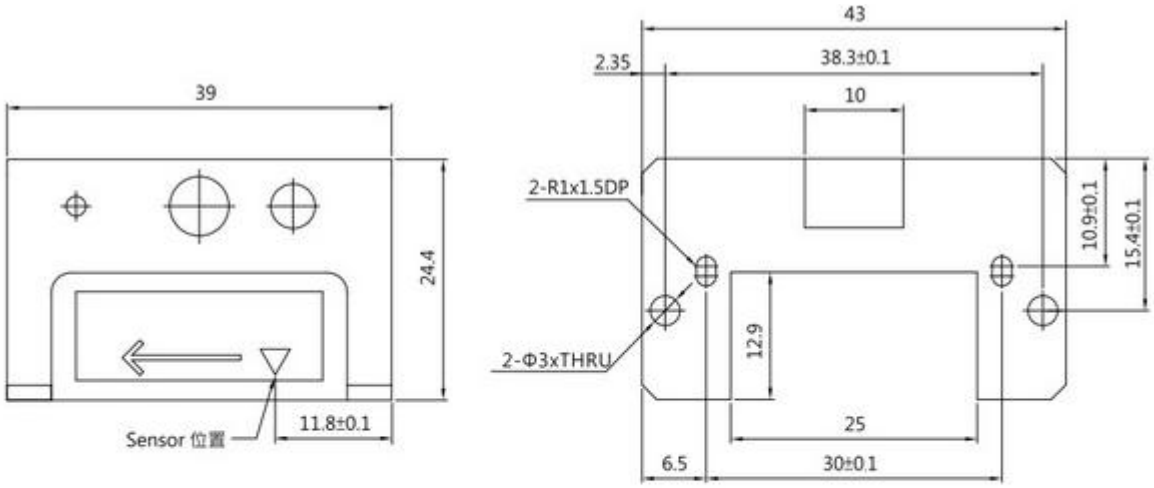

※註：此尺寸適用HIWIN PGH20 之滑軌

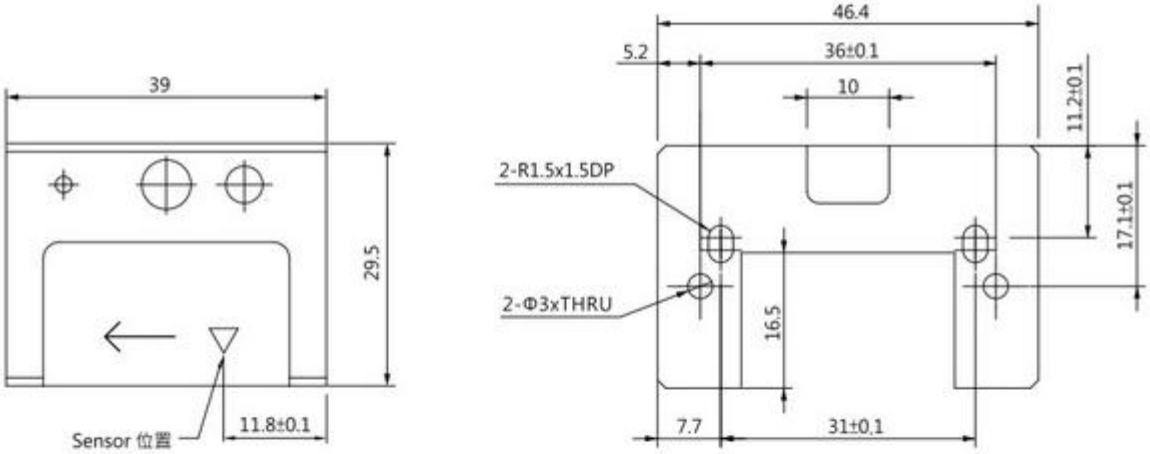
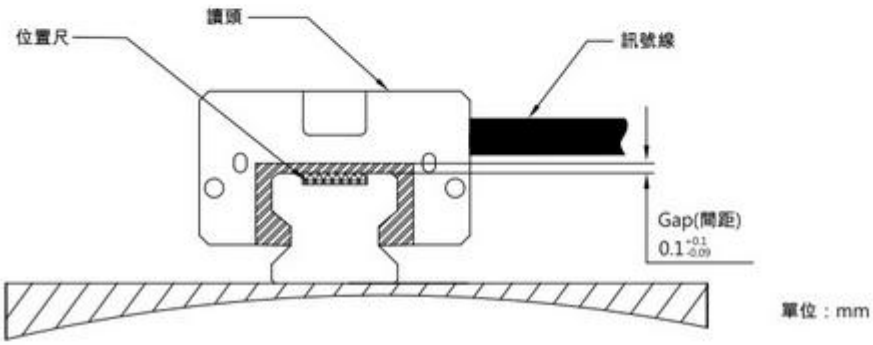
※註：此尺寸適用HIWIN PGH25 之滑軌